記號	設計變更內容	日期	變更者
1			

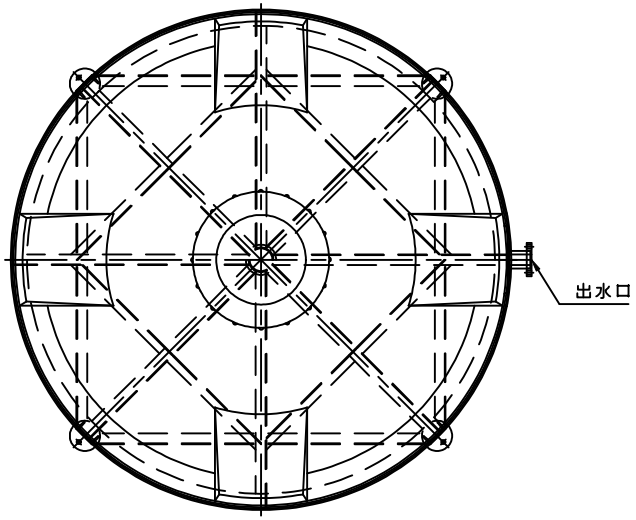

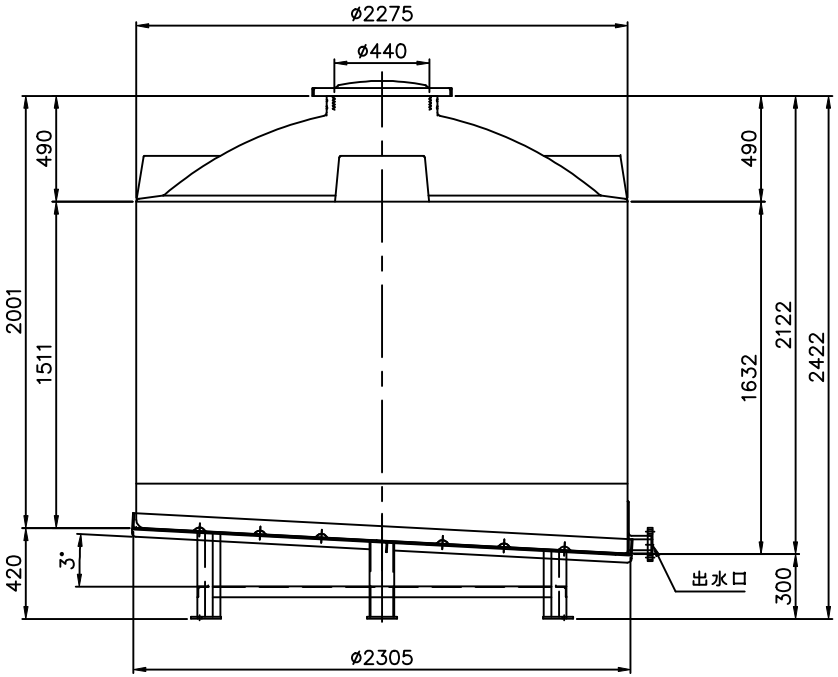

規格	TBC-6000 成品圖				
機種		比例	1:35	公差±	
圖號	TBC-6000	單位	mm	審定	TA
附圖		材質	H.D.PE	校對	TA
		數量		製圖	LEU
大鋒塑膠股份有限公司 TA FONG PLASTICS CO.,LTD.				日期	99.09.03